Regulador de tiragem elétrico

Principais Caraterísticas

> Gama de controlo: 30 até 90º C;
> Temperatura máxima da água: 120 ºC;
> Temperatura máxima ambiente: 60 ºC;
> Carga da corrente: 100 – 800 g;
> Posição de trabalho: horizontal, vertical;
> Ligação: G3/4”;
> Comprimento do cabo eléctrico: 3 metros.

Descrição do Produto

Regulador termostático de entrada de ar operado por corrente elétrica para fontes de calor de combustível sólido.

COMPONENTES:

> Regulador de tiragem com 3 metros de cabo elétrico
> Manípulo hexagonal
> Corrente
> Transformador 12 V/500 mA

Modelos e Preços

Código	Modelo
1611-0102	Regulador de Tiragem Elétrico

Dimensões

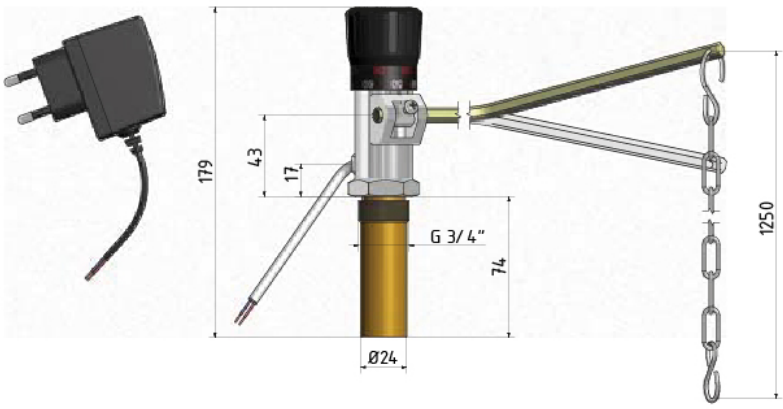

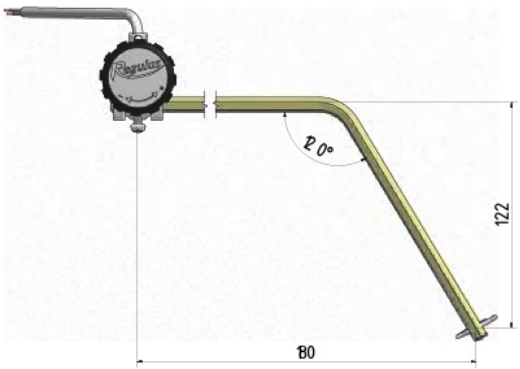

Possíveis alterações sem aviso prévio.
Preços recomendados de venda ao público. Os preços indicados não incluem i.V.A.
Esta ficha técnica não dispensa a consulta do manual de instruções.

WWW.ZANTIA.COM
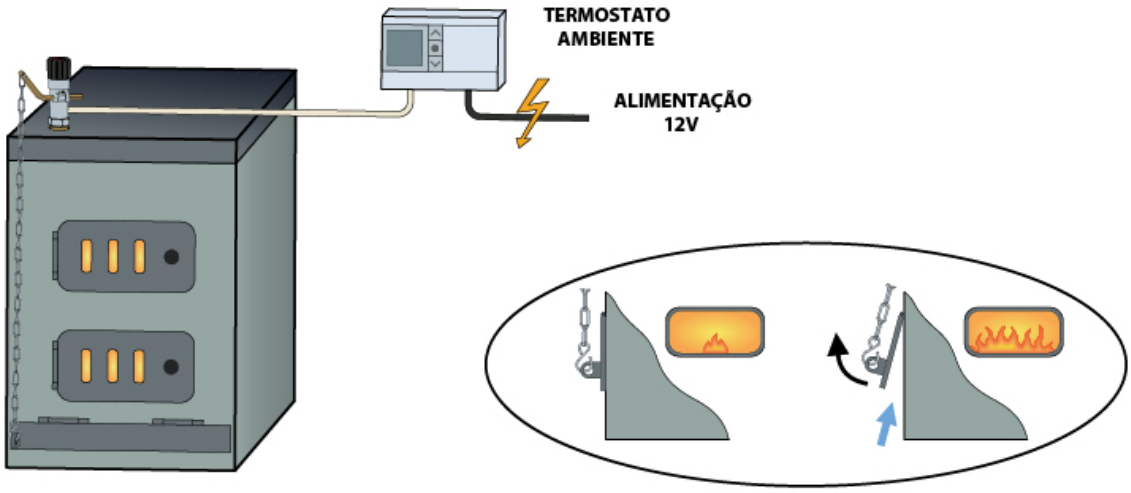
Componentes