Recuperador ANUBIS NEO

Aquecimento Local

Descrição do Produto

Recuperador de calor de lenha a ar, com **Dupla Face**.
Potência térmica nominal de 12 kW, ideal para a sua sala, tornando-a mais eficiente e económica. Fornecido sem aro (opcional).

Aros disponíveis:
- Aro integral 4 lados, 5 ou 10 cm, em aço inox ou à cor do recuperador;
- Aro integral 3 lados, 5 ou 10 cm, à cor do recuperador, com possibilidade de adicionar o aro para a base.

DADOS TÉCNICOS	ANUBIS NEO
Porta	Chapa de Aço
Ventilação	✔
Tipo de Combustível	Lenha
Potência térmica nominal	12kW
Rendimento	> 75%
Alimentação	230V/50Hz
Nº e Tipo de Ventiladores	2 (Axiais)
Potência Eléctrica	2x8,5W
Caudal Ventilação	134 m3/h
Consumo Lenha	2,0 a 3,7 kg/h
Saída de Fumos	200mm
Volume Aquecido Máximo	353m3
Peso	130kg
Garantia	2 Anos

Modelos e Preços

Código	Modelo
0601-0176	Recuperador de Calor a Ar ANUBIS NEO
1705-0784	Kit Aro 3 Lados p/ Recuperador Anubis Neo (5cm)
1705-0783	Kit Aro Integral de 4 Lados p/ Anubis Neo (5cm)
1705-0785	Aro Inferior p/ Recuperador Anubis Neo (5cm)
SPEC-0473 *	Adap. NEO Saida Ar Quente D.96

*Sob encomenda especial

Possíveis alterações sem aviso prévio.
Preços recomendados de venda ao público. Os preços indicados não incluem i.V.A.
Esta ficha técnica não dispensa a consulta do manual de instruções.

WWW.ZANTIA.COM

Dimensões

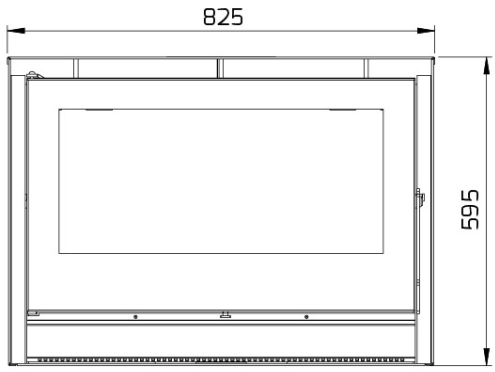

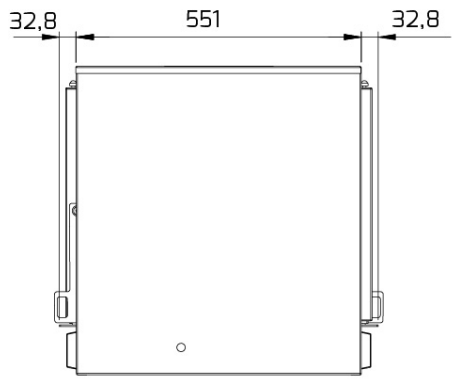
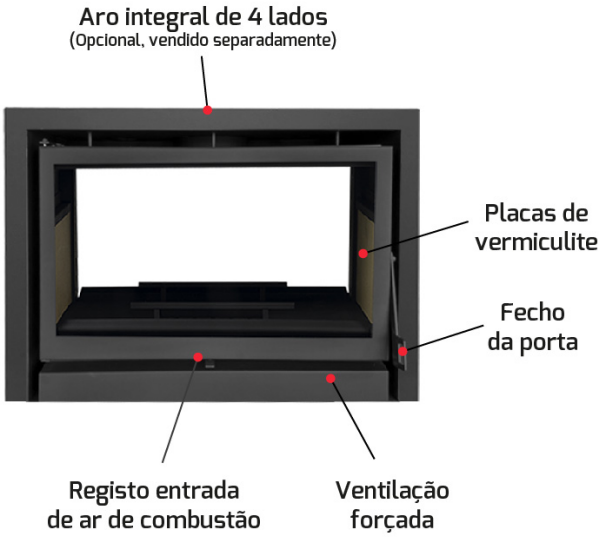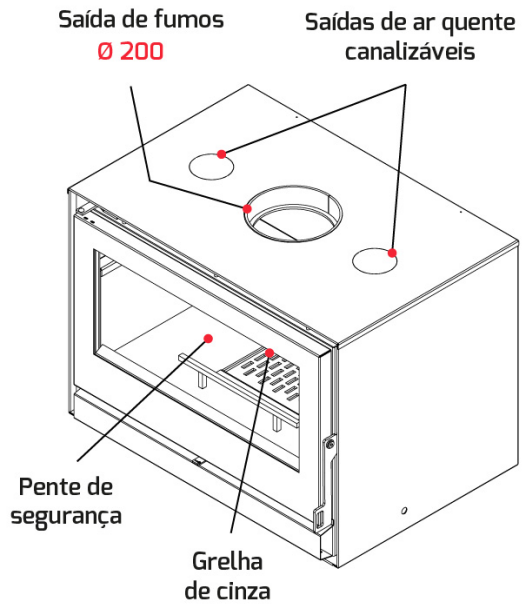
Componentes