Recuperador ETER 9

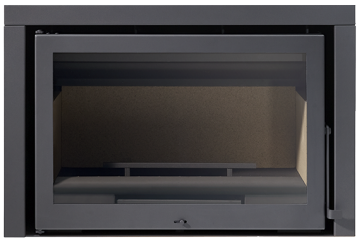

Principais Caraterísticas

- Potência Utilização (kW): 6,7 • 12,4
- Rendimento (%): 68
- Consumo Lenha (kg/h): 1,6 • 2,9
- Emissões de CO2 (%): 9,7
- Peso (kg): 80
- Diâmetro da Chaminé (mm): 180
- Potência Nominal (kW): 9,5
- Volume Aquecido Máx. (m3): 279
- Sem Ventilação

Descrição do Produto

Recuperador de calor de lenha a ar. Desenho linhas direitas.
Com uma potência nominal de 9,5kW, ideal para a sua sala, tornando-a mais eficiente e económica.

Modelos e Preços

Código	Modelo
0601-0127	Recuperador de Calor a Ar ETER 9
1705-0729	Kit 3 Aros Antracite para Recuperador ETER 9 (5cm)
1705-0730	Kit 4 Aros Antracite para Recuperador ETER 9 (10cm)
1705-0731	Kit 4 Aros Inox p/ Recup. ETER 9 (5cm)
1705-0708	Aro Inferior p/ Recuperador ETER 9 (Opcional)

Dimensões

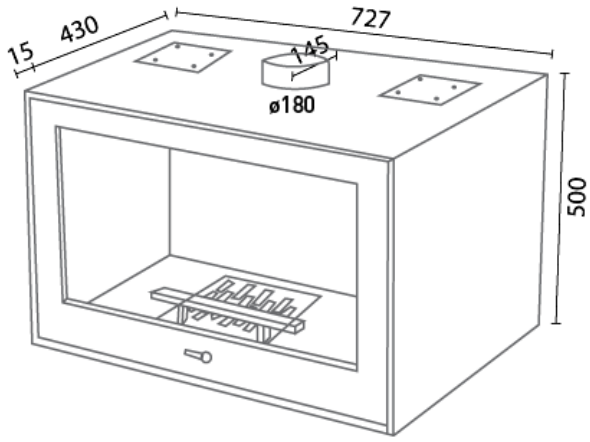

Possíveis alterações sem aviso prévio.
Preços recomendados de venda ao público. Os preços indicados não incluem i.V.A.
Esta ficha técnica não dispensa a consulta do manual de instruções.

WWW.ZANTIA.COM