Yonos PARA HF

Principais Caraterísticas

- Rotor húmido;
- Corpo em fundição;
- Alimentação 230V/50Hz;
- Pressão de trabalho até 10bar;
- Ligação roscada;
- Isolamento térmico adquirido à parte;
- Auto regulação da bomba electrónica;
- Temperatura de trabalho -20 a 110°C.

Descrição do Produto

A bomba circuladora Yonos PARA High Flow é a mais recente tecnologia da Wilo. É a solução ideal para substituir as bombas standard. Máxima eficiência graças à tecnologia ECM, ajustando a potência as necessidades da instalação automaticamente. Aplicação em sistemas de aquecimento de água quente de todos os tipos, sistemas de ar condicionado , circuitos de refrigeração fechados , sistemas de circulação industriais.

Modelos e Preços

Código	Modelo
117-2158747	Circulador Wilo Yonos PARA HF 40/12

Todos os modelos sob encomenda especial.

Dimensões

CURVA DA BOMBA

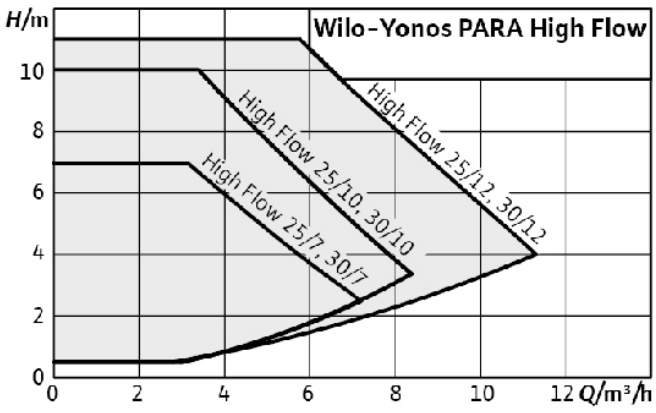

DIMENSÕES

YONOS PARA HF 25/10

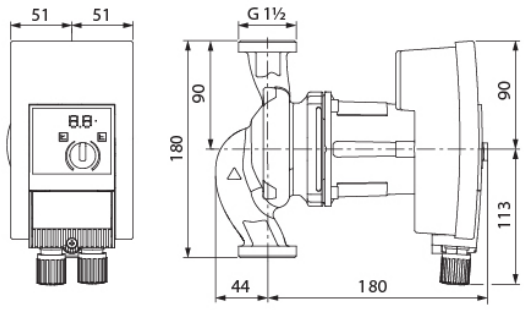

YONOS PARA HF 30/12

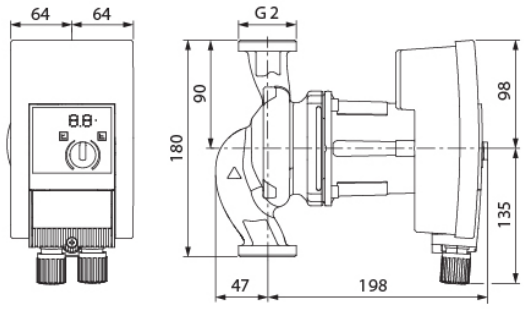

Possíveis alterações sem aviso prévio.
Preços recomendados de venda ao público. Os preços indicados não incluem i.V.A.
Esta ficha técnica não dispensa a consulta do manual de instruções.

WWW.ZANTIA.COM