Cortina de Ar DYNAMIC

Principais Caraterísticas

•Carroçaria autoportante de aço electrozincado, pintura epoxi-poliéster, branco RAL 9016 como standard. Disponível noutras cores sob consulta.
• Ventiladores tangenciais com turbina de perfil "twisted" de baixo nível sonoro, com motor de rotor externo de 2 velocidades.
• Grelha frontal de absorção microperfurada com funções de filtro lavável de fácil acesso. Não necessita de pré-filtro.
• Os modelos "**E**" incorporam baterias eléctricas blindadas de 2 escalões, contactores de potência incluídos.
• Os modelos "**A**" são sem aquecimento, só ar.
• Difusor de descarga linear com alhetas de alumínio anodizado tipo "airfoil".
• Caixa de controlo e regulação. Cabo telefónico de 20m com conectores rápidos tipo RJ45 (Plug & Play).

Descrição do Produto

Indicado para pequenos e médios locais, restaurantes, lojas e lugares com media e alta afluência de visitantes. Protecção contra pó, fumos, contaminantes e insectos. Separação e isolamento de zonas de fumadores.

Modelos e Preços

Código	Modelo
2901-0201	Cortina de Ar DYNAMIC 1000 A
2901-0202	Cortina de Ar DYNAMIC 1000 E
2901-0203	Cortina de Ar DYNAMIC 1500 A

Código	Modelo
2901-0204	Cortina de Ar DYNAMIC 1500 E
2901-0205	Cortina de Ar DYNAMIC 2000 A
2901-0206	Cortina de Ar DYNAMIC 2000 E

Dimensões

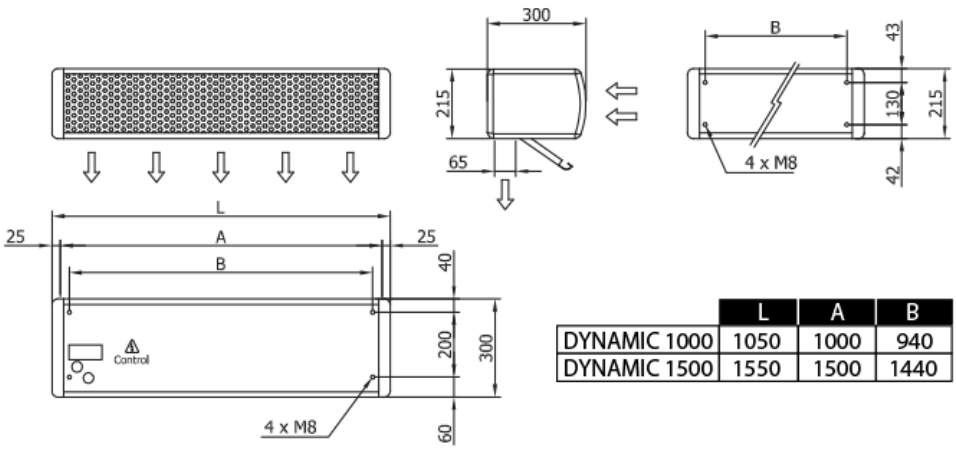

	L	A	B
DYNAMIC 1000	1050	1000	940
DYNAMIC 1500	1550	1500	1440

DADOS TÉCNICOS	1000 A	1000 E	1500 A	1500 E	2000 A	2000 E
Potencia (Ventilação) (W)	40/87	40/87	64/117	64/117	80/174	80/174
Tensão (V)	230~1	230~1	230~1	230~1	230~1	230~1
Intensidade (A)	0.23/0.42	0.23/0.42	0.37/0.63	0.37/0.63	0.46/0.84	0.46/0.84
Caudal (m3/h)	850/1350	850/1350	1250/2050	1250/2050	1700/2700	1700/2700
Potencia (aquecimento) (kW)	---	4/6	---	6/9	---	5.6/11.3
Tensão (V)	---	380~3	---	380~3	---	380~3
Intensidade (A)	---	5.8/8.7	---	8.7/13	---	8.1/16.3
Peso (kg)	17.5	20.5	25.5	27.5	33	42
Nível Sonoro (dB(A))	41/50	41/50	43/52	43/52	46/55	46/55
Altura Máxima (m)	2.2	2.2	2.2	2.2	2.2	2.2

Possíveis alterações sem aviso prévio.
Preços recomendados de venda ao público. Os preços indicados não incluem i.V.A.
Esta ficha técnica não dispensa a consulta do manual de instruções.

WWW.ZANTIA.COM