Plenum de Distribuição DN150 / 2x125mm

Saídas Posterior ou Lateral

Principais Caraterísticas

- Plenum em aço galvanizado
- Isolamento acústico
- Inspecionável
- Entrada a DN150 e duas saidas em linha DN125

- Entrada a DN150 e duas saidas a 90º DN125

Descrição do Produto

Plenum de distribuição de ar em aço galvanizado, com isolamento acústico e inspecionável.
Entrada a DN150 e duas saidas DN125 em linha ou a 90º

Modelos e Preços

Código	Modelo
2101-0835	Plenum de Distribuição DN150/2x125 em Linha
2101-0836	Plenum de Distribuição DN150/2x125 a 90º

Dimensões

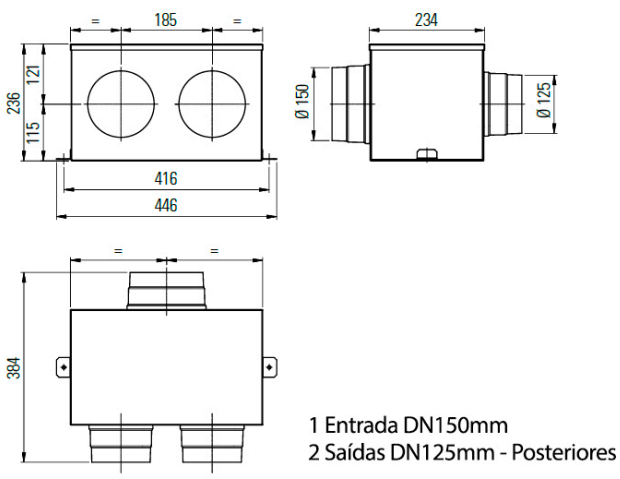

1 Entrada DN150mm
2 Saídas DN125mm - Posteriores

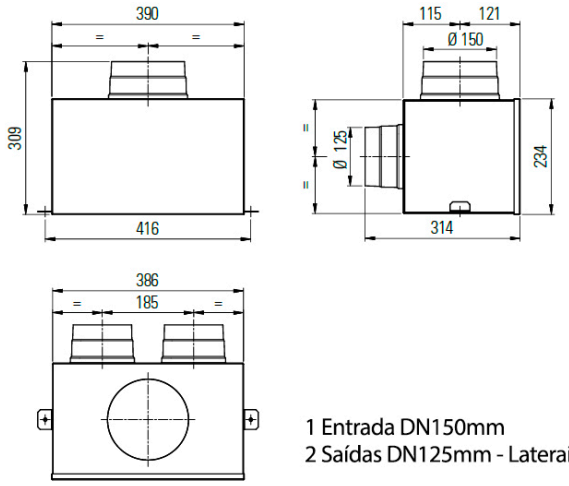

1 Entrada DN150mm
2 Saídas DN125mm - Laterais

Possíveis alterações sem aviso prévio.
Preços recomendados de venda ao público. Os preços indicados não incluem i.V.A.
Esta ficha técnica não dispensa a consulta do manual de instruções.

WWW.ZANTIA.COM