Quadro de proteção DC combinada

DC Fotovoltaico

Principais Caraterísticas

> Proteção contra descargas atmosféricas: tipo 2 com indicação visual e possibilidade de sinalização remota;
> Completamente montada, cablada e testada, pronta a instalar;
> Fornecida com dois porta fusiveis DC, com capacidade de corte de 20 kA;
> **Fusíveis 10 × 38 incluídos**;
> Fornecida com conetores MC-4 (pronta a ligar).

Descrição do Produto

Quadro de proteção combinada de 1 string com interruptor DC, para sistemas solares de energia fotovoltaica.

Modelos e Preços

Código	Modelo
2704-2017	Quadro Proteção Combinada DC Fotovoltaico

Possíveis alterações sem aviso prévio.
Preços recomendados de venda ao público. Os preços indicados não incluem i.V.A.
Esta ficha técnica não dispensa a consulta do manual de instruções.

WWW.ZANTIA.COM

Componentes

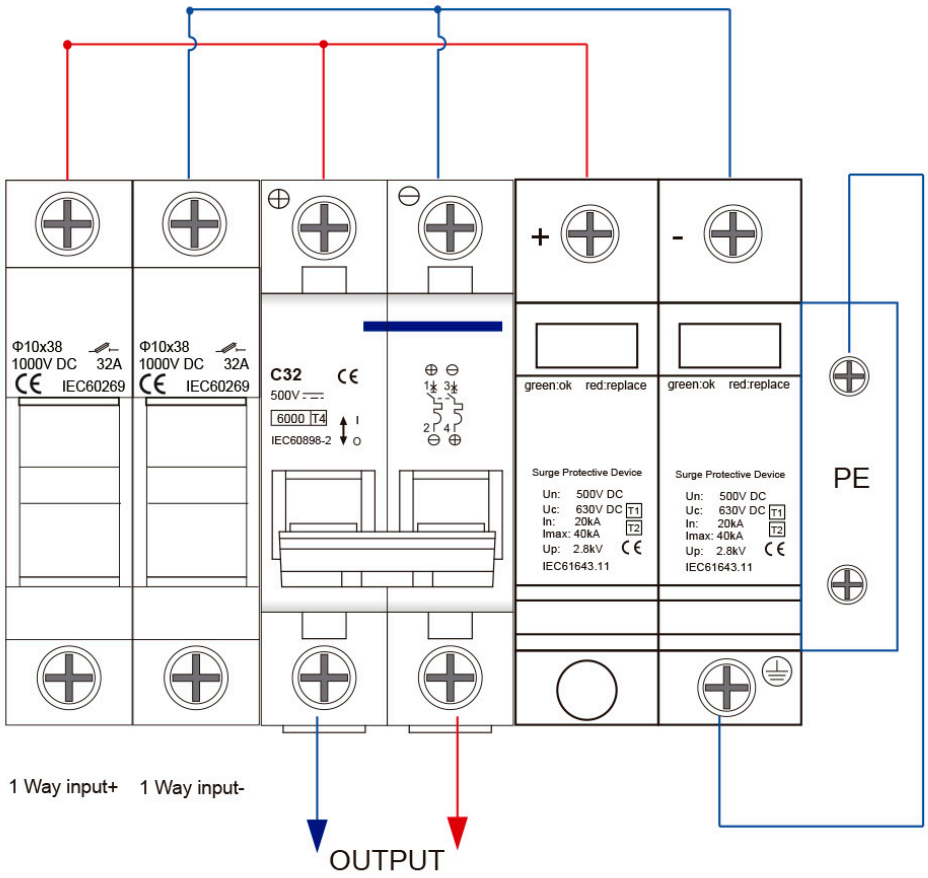

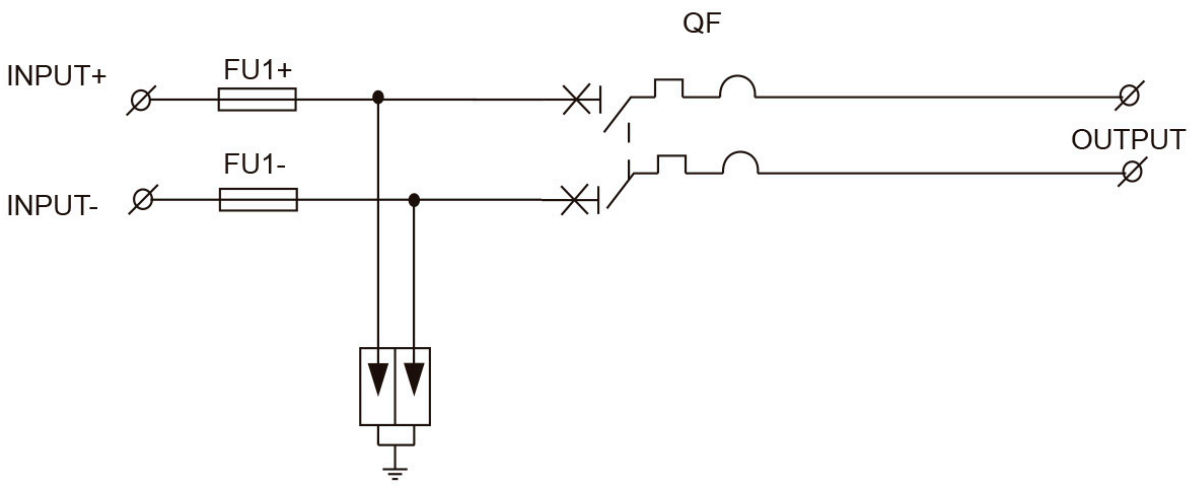

ACESSÓRIOS

DADOS TÉCNICOS	QUADRO DE PROTEÇÃO DC
Tensão máxima do sistema DC	550V
Corrente máxima de entrada	15A
Corrente nominal de descarga	20 kA
Corrente máxima de descarga	40 kA
Nº de inputs DC (strings)	1
Nº de MPPT para Inverter	1
Grau de estanquicidade	IP65

Possíveis alterações sem aviso prévio.
Preços recomendados de venda ao público. Os preços indicados não incluem i.V.A.
Esta ficha técnica não dispensa a consulta do manual de instruções.